第70回　たそがれ野球大会　組合せ

北海道新聞社・札幌軟式野球連盟

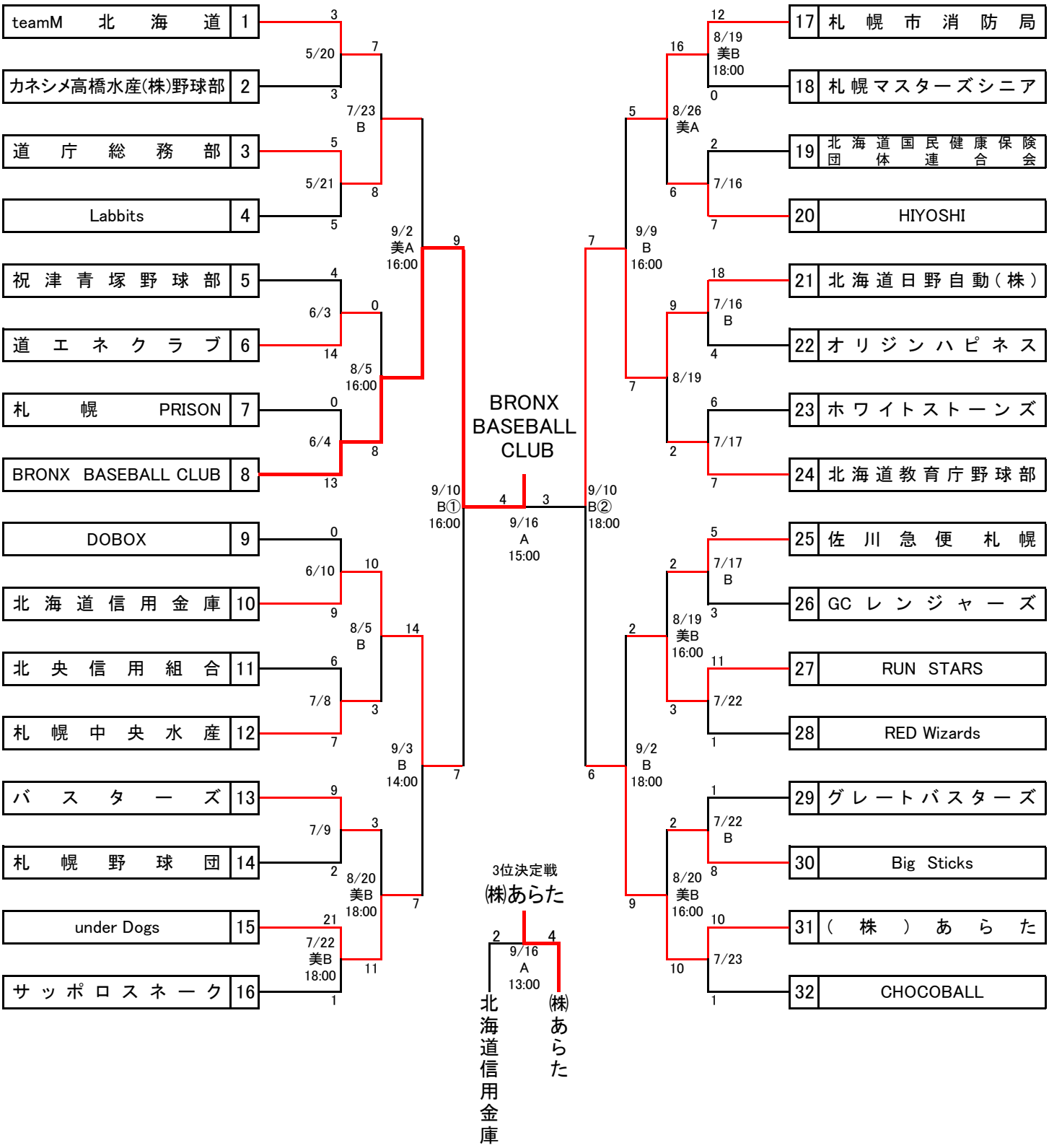

※野球場
美A・B：美香保公園野球場A・B（東区北22条東4・5丁目）

※試合開始予定時間
6・7月　16時30分
8月　16時00分