高円宮賜杯　第43回　札幌支部予選　組合せ

No1

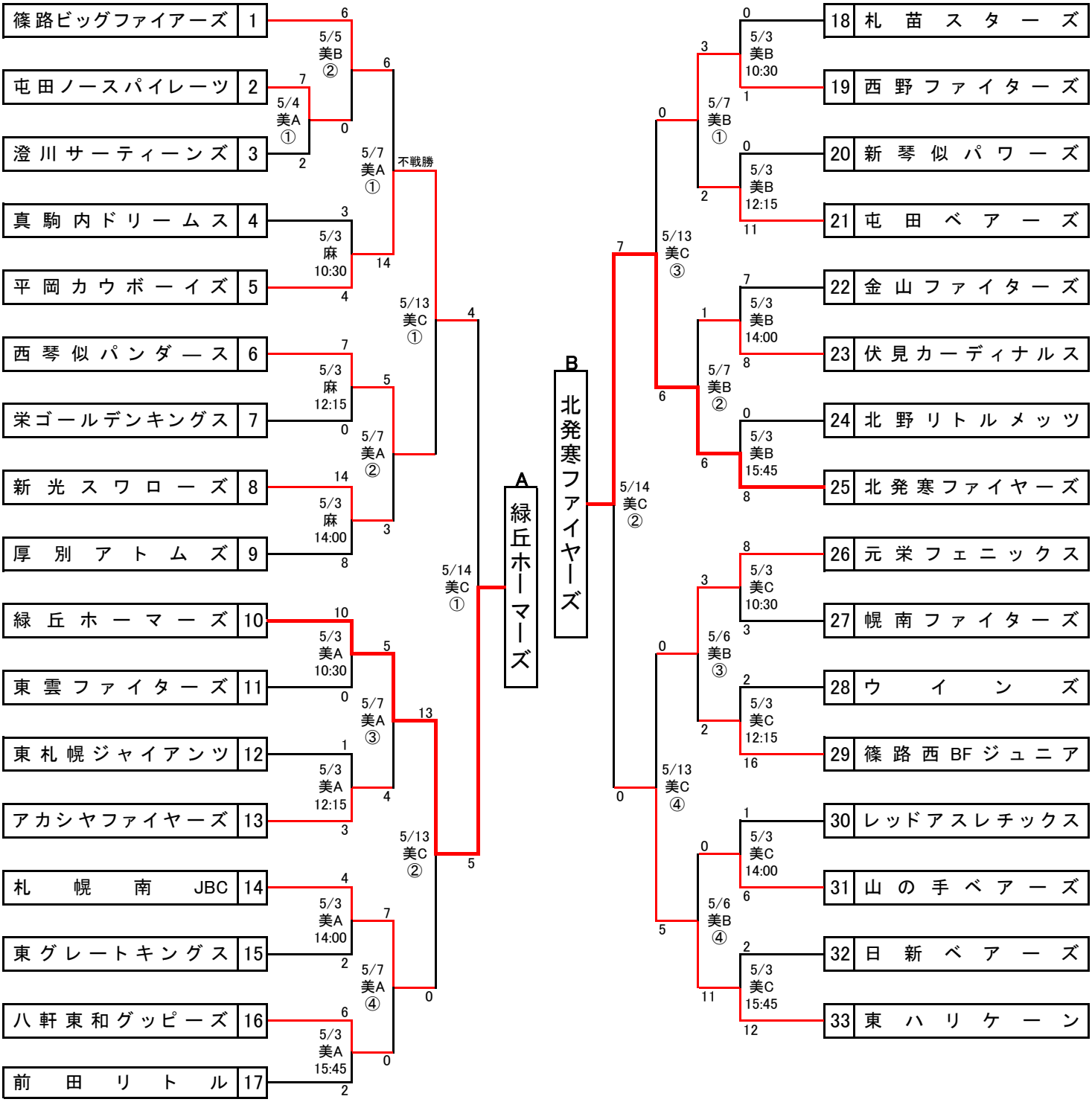

※　試合開始予定時間

①8:45　②10:30　③12:15　④14:00　⑤15:45

略　称	グラウンド名	所　在　地
麻	麻生球場	北区麻生町7丁目
美A･B･C	美香保A･B･C球場	東区北22条東4･5丁目

高円宮賜杯　第43回　札幌支部予選　組合せ
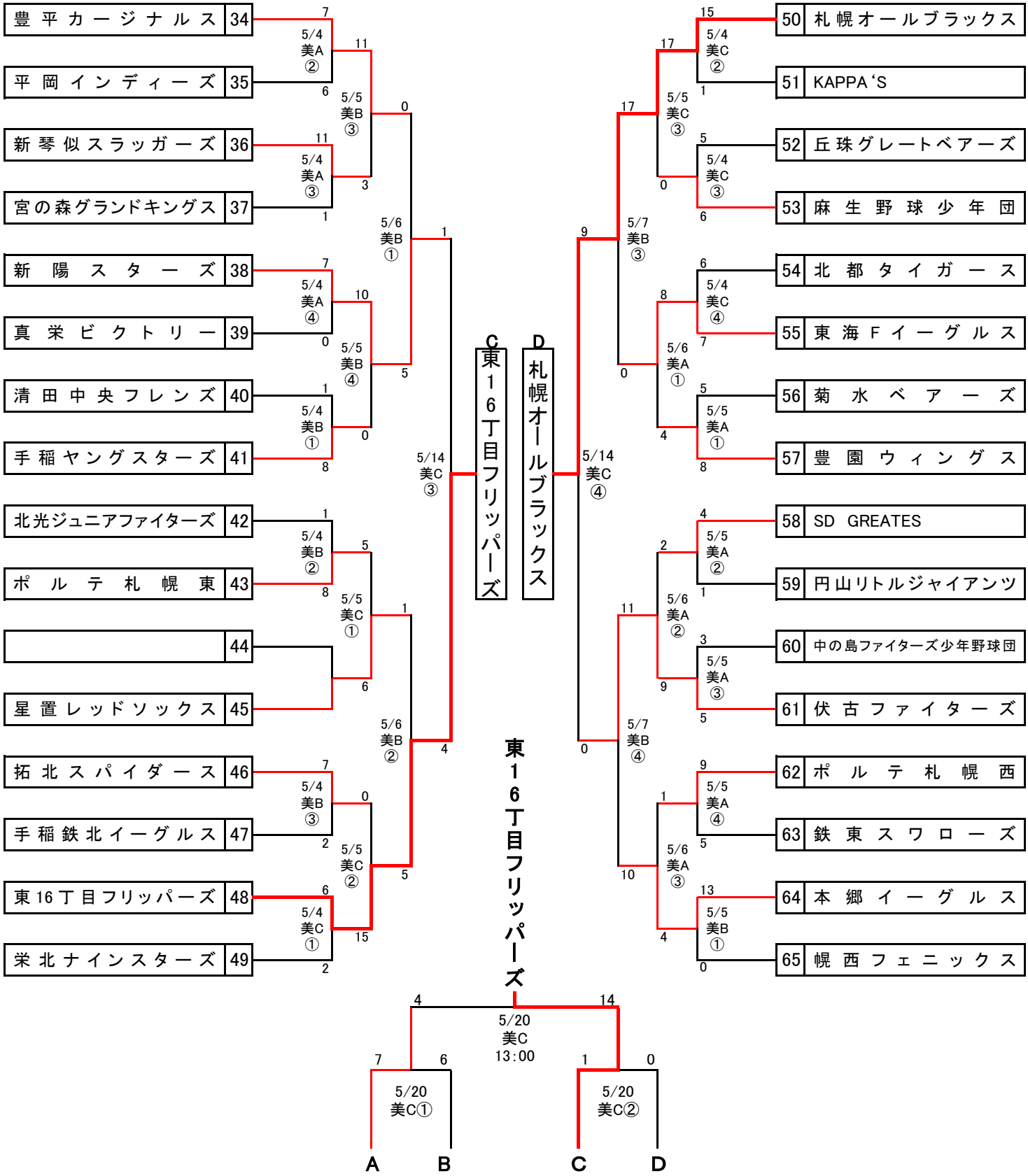
No2