第58回　たそがれ野球大会　組合せ

北海道新聞社・札幌軟式野球連盟

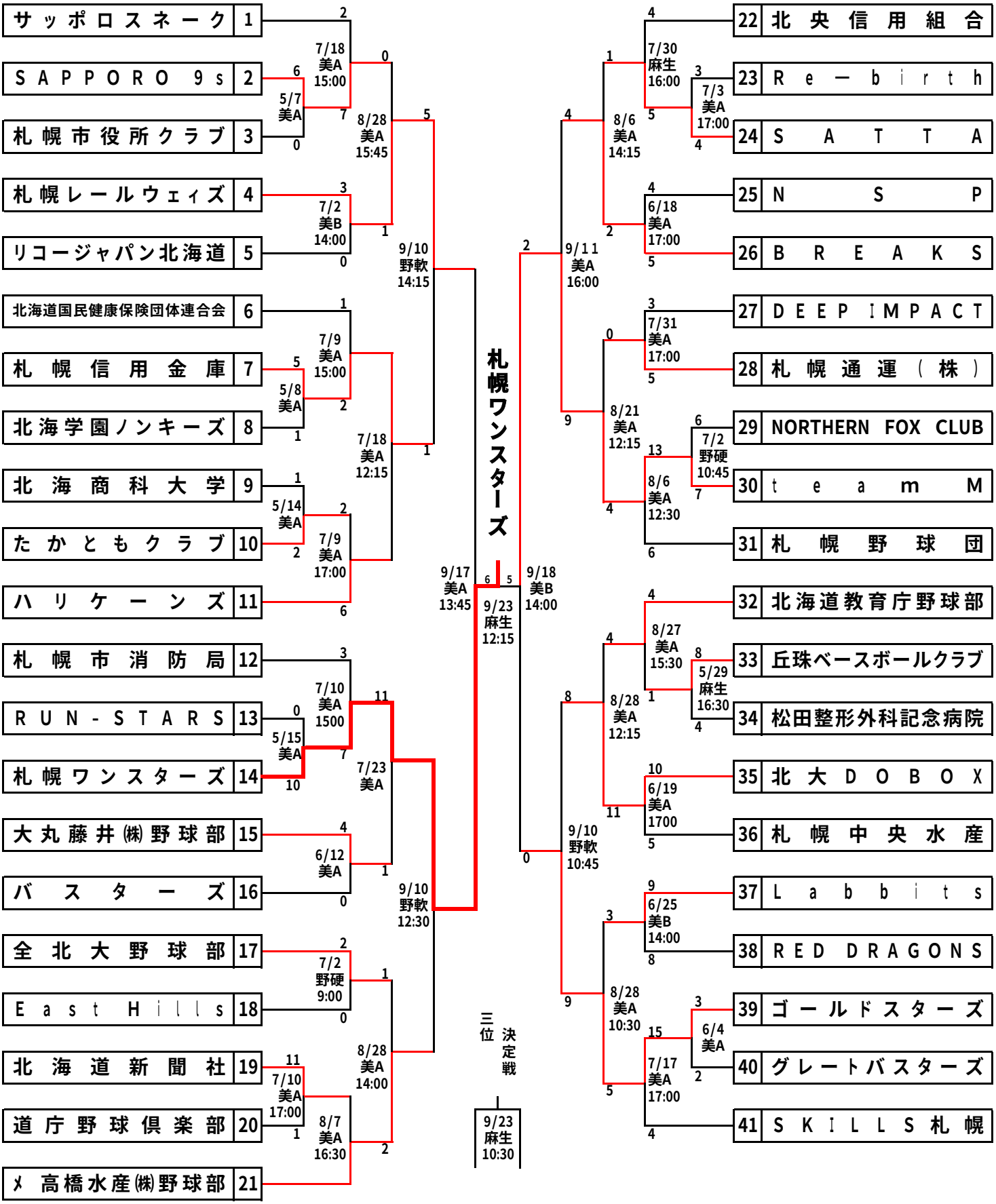

※野球場

美A、B：美香保公園野球場A、B（東区北22条東4・5丁目）
石B：石狩メモリアル球場B（石狩市新港西1丁目）
麻生：麻生球場(北区麻生町7丁目)
野硬：野幌硬式球場

※試合時間帯

5・6・7月　　無印　17時00分～

上記以外は時間指定