高松宮賜杯　第70回　全日本軟式野球2部　札幌支部大会　組合せ

札幌軟式野球連盟

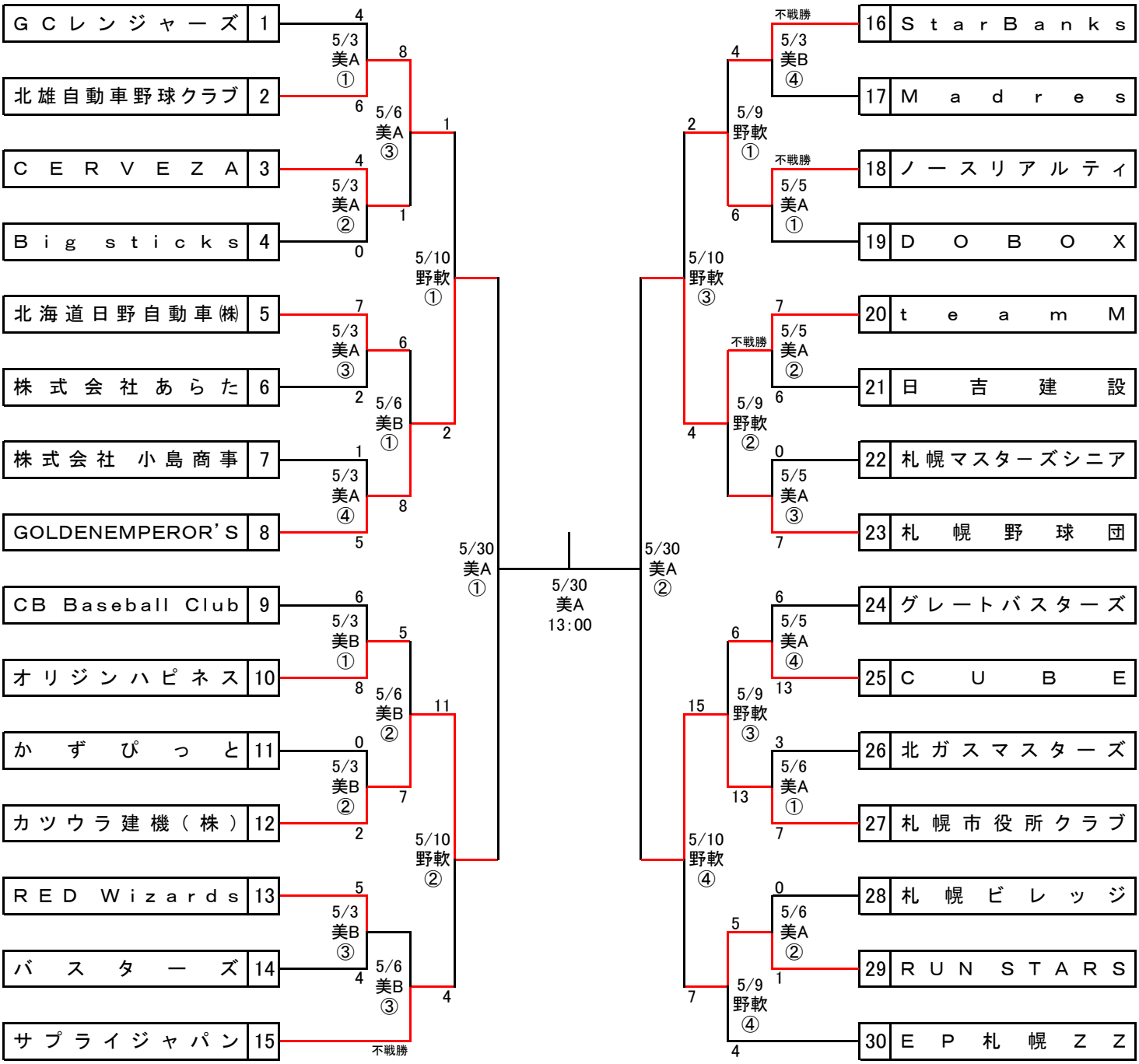

※野球場
美A･B　　美香保公園野球場A･B
野軟　　野幌総合運動公園軟式野球場

※　試合開始予定時間
①08:45　②10:30　③12:15　④14:00